Unica
glijstang S puro 65 cm met doucheslang
Oppervlakte finish: **Brushed Black Chrome** Artikelnummer: **28632340**

Beschrijving

- bestaat uit: glijstang, doucheslang, schuifstuk
- draaikoppeling voorkomt dat de slang in de knoop raakt
- buislengte: 718 mm
- douchestangdiameter: 22 mm
- profielbuis: rond
- metalen handdouchehouder
- handdouchehouder met vergrendelingsmechanisme
- schuifstuk traploos instelbaar
- wandhouders gemaakt van kunststof

Artikeldetails

Vrijblijvende advies verkoopprijs excl. BTW	202,05 €
Vrijblijvende advies verkoopprijs incl. BTW	244,48 €

Designprijzen

Productfoto



Maattekening

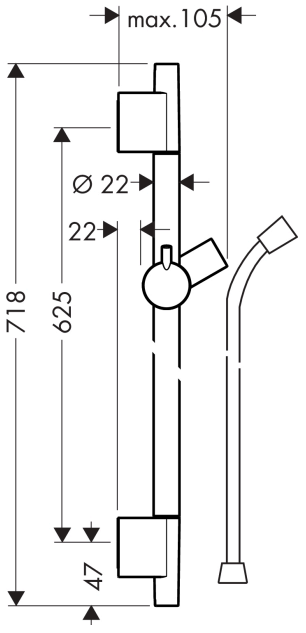

Unica
glijstang S puro 65 cm met doucheslang
Oppervlakte finish: **Brushed Black Chrome** Artikelnummer: **28632340**

Inbouwvoorbeeld

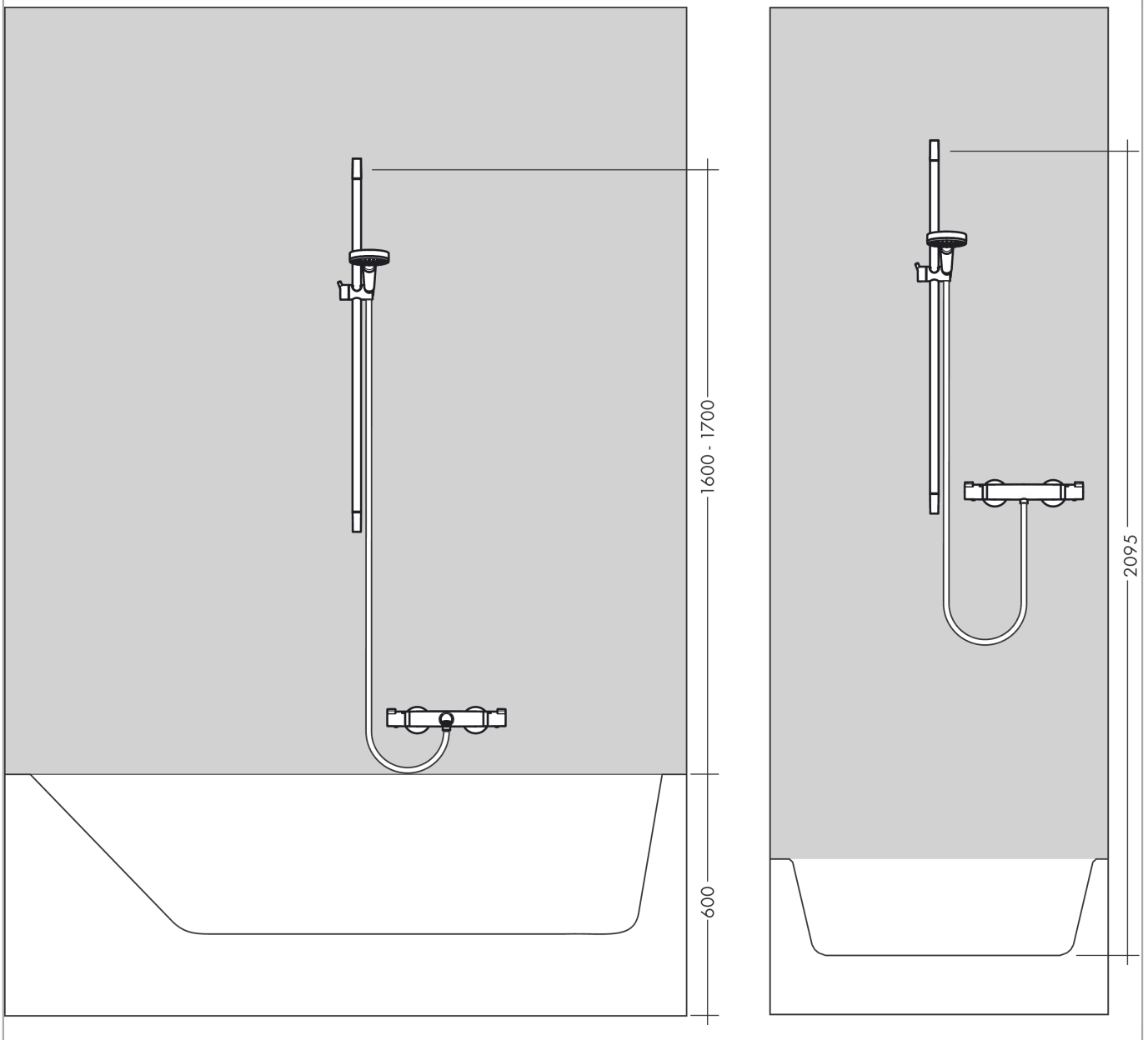

Unica
glijstang S puro 65 cm met doucheslang
Oppervlakte finish: **Brushed Black Chrome** Artikelnummer: **28632340**

Explosietekening

Bouwjaar: **>11/19**

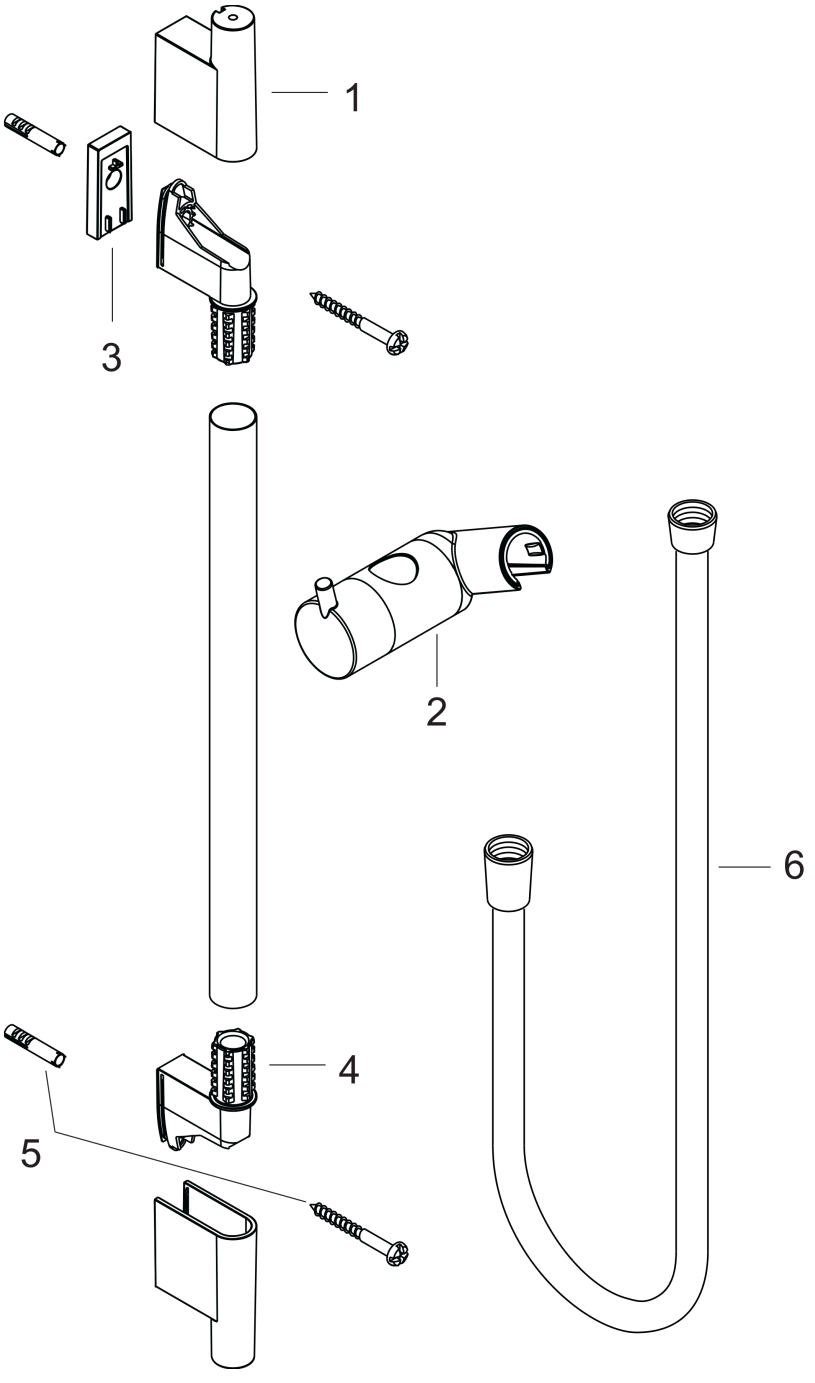

Unica
glijstang S puro 65 cm met doucheslang
Oppervlakte finish: **Brushed Black Chrome** Artikelnummer: **28632340**



Reserveonderdelenlijst

Bouwjaar: **>11/19**

Regel	Beschrijving	Artikelnummer	Prijs incl. BTW	VE
1	afdekkap	97709340	-	1
2	schuifstuk cpl.	97651340	-	1
3	opvulschijf 7 mm	97450000	-	1
4	wandsteun	96275000	-	1
5	bevestigingsmateriaal	96179000	-	1
6	doucheslang Isiflex'B 1,60 m	28276340	-	1